Kunden-Information für Betriebselektriker

der Elektro Tip

Redaktion Elektro-Tip · Ausgabe 4/92

Bitte weiterleiten an:	
Abt. Haustechnik	
Elektroabteilung	
Elektrowerkstatt	
Herr	

F.G. Hensel
Geschäftsführer
Gustav Hensel KG

Lieber Leser,

jedes Produkt, jede Produktgruppe veraltet und muß - wenn sie "lebensfähig" bleiben will - technisch überholt und in Abständen verbessert werden.

So auch unser Mi-Verteilersystem, an dem nach langer Entwicklungs- und Realisierungszeit und unter Einsatz erheblicher finanzieller Mittel wichtige Produktpflegemaßnahmen vorgenommen wurden. Nicht, um nur etwas zu verändern, sondern um Ihnen und Ihren Mitarbeitern deutlich leichter und rationeller zu montierende Produkte dieser Bauart an die Hand geben zu können - zu Ihrem Nutzen.

Die folgenden Seiten beweisen: Wir haben uns an den Problemen der Praxis orientiert und dabei die Aufgabenstellung verfolgt, modernste Fertigungsverfahren und den bestmöglichen Sicherheitsstandard zu gewährleisten. Maßstab waren nicht nur vergleichbare Henselerzeugnisse der bisherigen Ausführungen, sondern das ganze Marktspektrum kombinierbarer Verteilersysteme.

Herausgekommen sind Lösungen, die in Gesprächen mit Praktikern einhellig begrüßt wurden - und die uns einen großen Vorsprung vor Wettbewerbserzeugnissen bescheinigen.

Überzeugen Sie sich selbst! Wir freuen uns auf Ihren Leistungsvergleich.

Ihr

F. G. Hensel

HENSEL

»Das Bessere ist des Guten Feind«

Verbesserungen von Mi-Verteilern: Einfacher und schneller montieren!

Steigende Anforderungen der Elektro-Installationspraxis lassen jedes Produkt im Laufe der Zeit veralten. Immer wieder müssen Produkte zum Nutzen der Praktiker überholt und verbessert werden.

Darum gibt es jetzt **wichtige Verbesserungen bei Mi-Verteilern** im Bereich Automaten- und Sammelschienengehäuse.

Ihre Anregungen haben wir berücksichtigt!

Diese Punkte wurden von Praktikern häufig kritisiert:

Berührungsschutz:

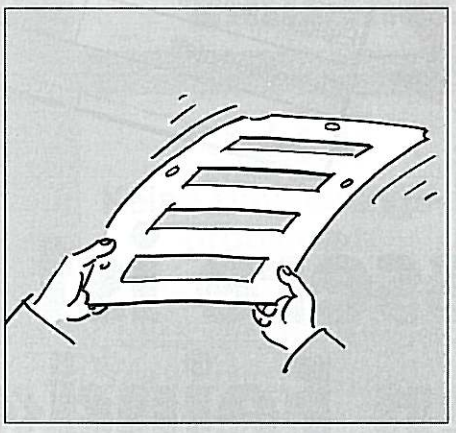

Instabile Berührungsschutzabdeckung.

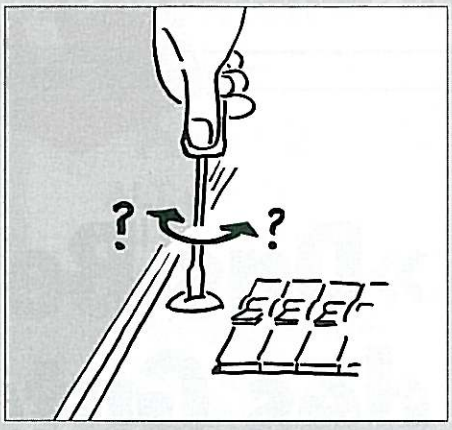

Öffnen des Berührungsschutzes: Nach rechts oder links drehen?

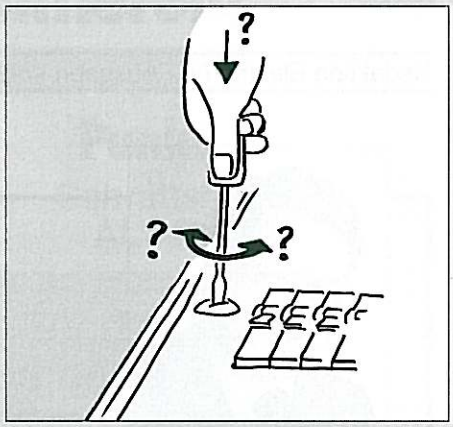

Verschließen des Berührungsschutzes: Drehen nach rechts oder links oder drücken?

Anschluß in Mi-Automatengehäusen (PE- und N-Klemmen):

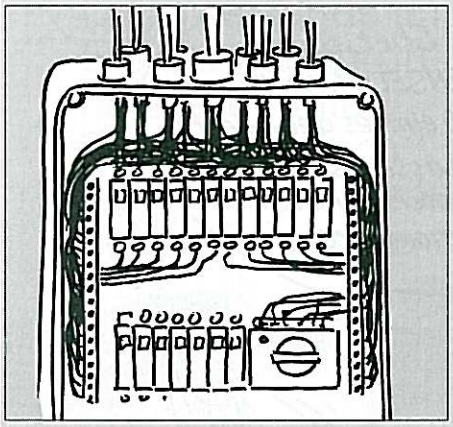

Unglückliche Lage der PE- und N-Klemmen: Zu wenig Platz zum Anschließen der Leiter.

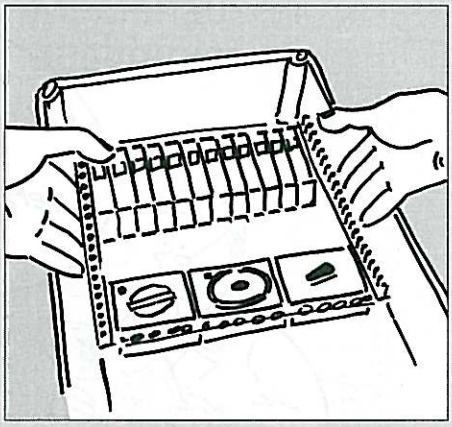

Umständliches Vormontieren und Verdrahten von Geräten tief im Gehäuse.

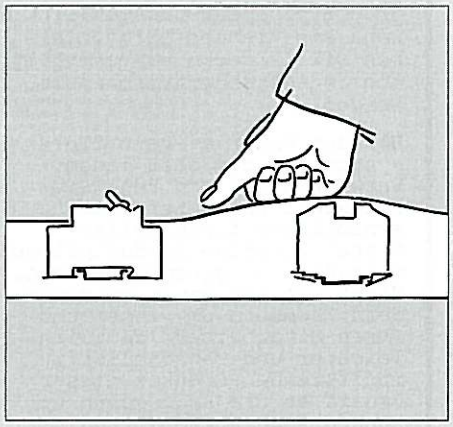

Reihenklemmen in Automatengehäusen: Klemmen sitzen zu hoch, Berührungsschutz paßt nicht!

Sammelschienenverbindungen:

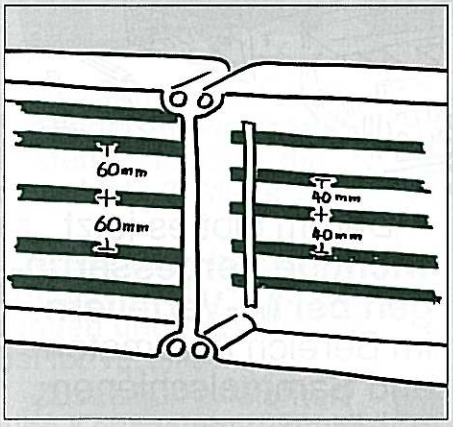

Unterschiedliche Sammelschienenabstände und Einbautiefen von Sammelschienen.

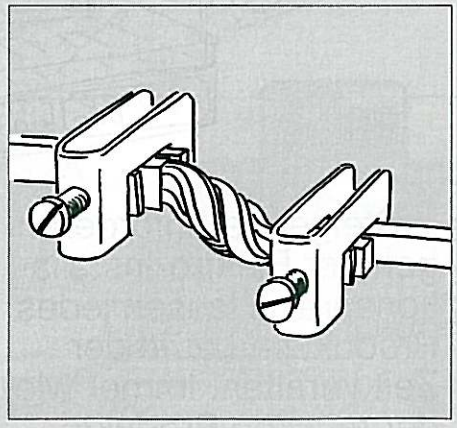

Viele Arbeitsgänge sind notwendig, eine Sammelschienenverbindung herzustellen: Oberteil abnehmen, Klemme aufsetzen, ...

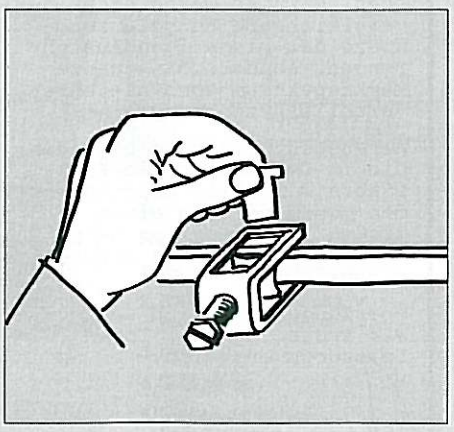

Umständlicher Klemmeneinbau: Klemme auffädeln und Halteplatte einfädeln.

Die besseren Lösungen:

Berührungsschutz:

Stabile, verwindungssteife Berührungsschutzabdeckung.

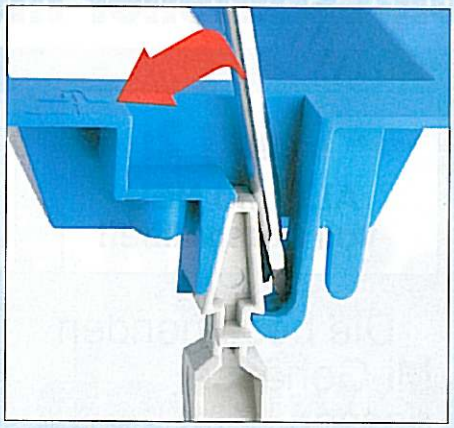

Einfaches Lösen des Berührungsschutzes durch Hebelbewegung.

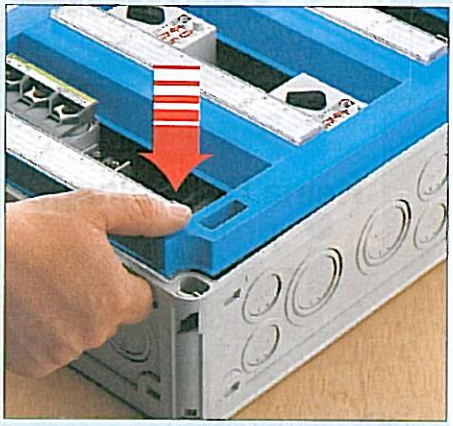

Verschließen des Berührungsschutzes ohne Werkzeug: Aufsetzen, festdrücken, fertig.

Anschluß in Mi-Automatengehäusen (PE- und N-Klemmen):

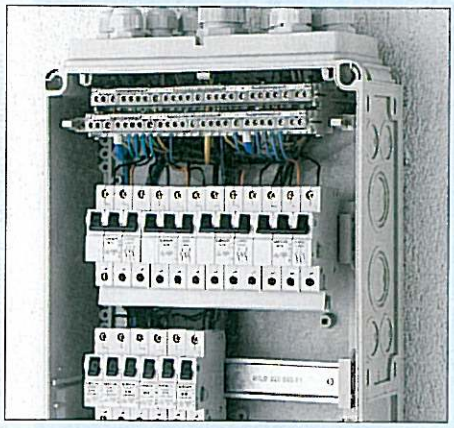

PE- und N-Klemmen einfach zugänglich und hochgesetzt. Auch individuell beschriftbar.

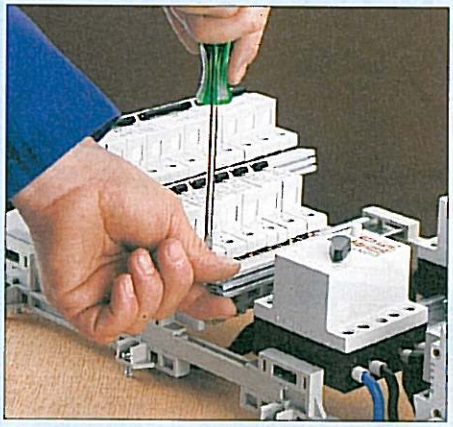

Einfache Vormontage und Verdrahtung der Geräte durch herausnehmbares Gerüst.

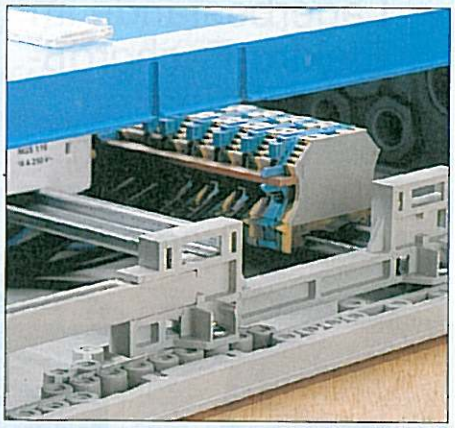

Tragschienen einzeln absenkbar von 50 mm auf 75 mm Abstand zum Berührungsschutz, z.B. beim Einbau von Reihenklemmen.

Sammelschienenverbindungen:

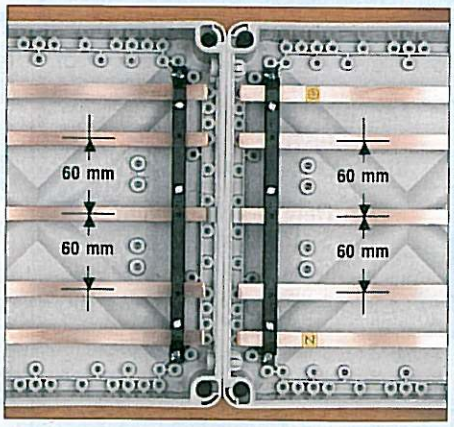

Gleiche Lage der Sammelschienen 250 A und 400 A, auch bei bestückten Sammelschienengehäusen.

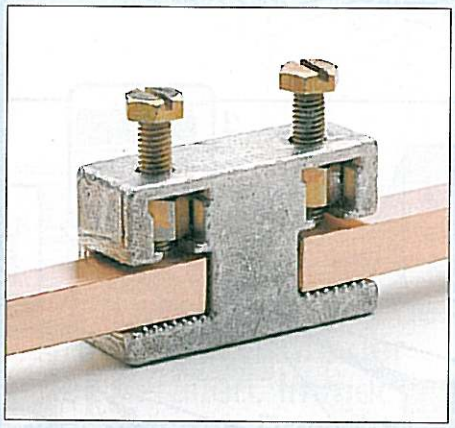

Neuer Sammelschienenverbinder aus einem Teil, leicht montierbar ohne Aufwand: Seitlich aufschieben, festziehen, fertig!

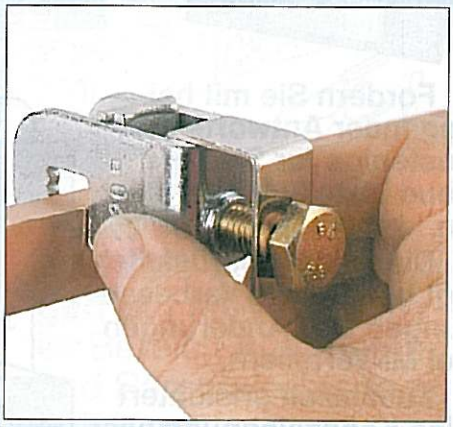

Neue Anschlußklemmen: Von oben aufhaken, festziehen, fertig!

Hensel-Mi-Verteiler mit vielen Verbesserungen: Einfacher und schneller montieren!

NEU '92

Punkt 1:
Keine Umstellungs-probleme!

Das bestehende Programm kann-problemlos weiterverarbeitet werden. Nach Abverkauf der Lagerbestände im Elektro-Fachgroß-handel erhalten Sie automatisch nur noch die verän-derten Produkte.

Punkt 2:
ALT und NEU voll kompatibel!

Die bestehenden Mi-Gehäuse passen beim Zusammenbau problemlos mit den geänderten Mi-Gehäusen zusammen.

Punkt 3:
Schnittstelle ALT-NEU

Für das Kombi-nieren alter mit neuen Sammel-schienengehäu-sen gibt es jetzt einen Sammel-schienen-Adapter Mi SV NA (NEU-ALT).

Antwortkarte ausfüllen.
Noch heute zur Post geben1

Fordern Sie mit bei-liegender Antwortkarte - kostenlos für Sie - die neue Liste 3: Mi-Verteiler an.

Diese Liste berücksich-tigt bereits alle Verbesse-rungen und Änderungen bei Mi-Verteilern.

Zusätzlich erleichtert eine Kennzeichnung aller Neu-Produkte das Auffin-den in der Liste.

NEU '92

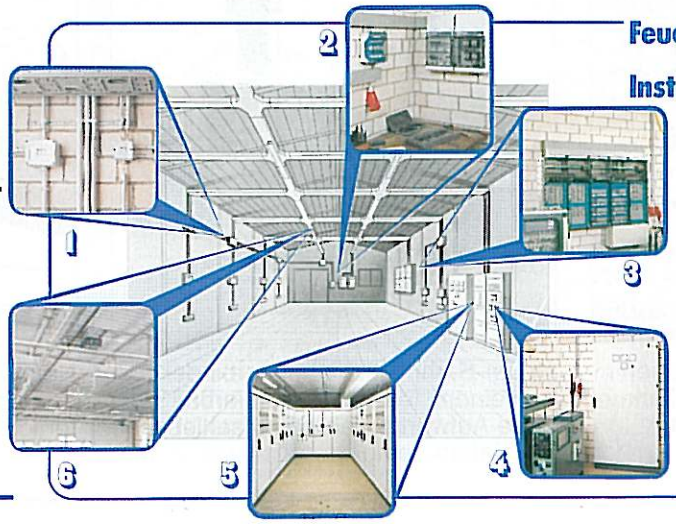

Feuchtraum-Elektro-Installationstechnik HENSEL

Hensel-Produkte im Systemzusammenhang:

1. DK 90 - Kabelabzweigkästen.
2. KG 90 - Kleingehäuse, KV 90 - Kleinverteiler.
3. Mi-Verteiler.
4. SI-Verteiler.
5. Niederspannungs-Schaltanlagen.
6. KT-Kabelträger.

Telefon: 0 27 23 / 6 09-0 · Teletex: 272 330 = hensel
Telefax: 0 27 23 / 6 00 52 · Telefax Vertrieb: 0 27 23 / 6 72 61
Gustav-Hensel-Straße 6 · W-5940 Lennestadt 1
GUSTAV HENSEL KG · Redaktion Elektro-Tip